Frietbakjes A50 kraft

SKU: 9987061-A

Algemene Informatie

Producttype	Friet- en snackbakjes
EAN Code	8720053674141
HS Code	4819
Recyclebaar	-
DOCs	-
Stuks per doos	400
Maat	A50
Kleur	Kraft
Materiaal	Karton
Papier dikte	-
Coating	PE



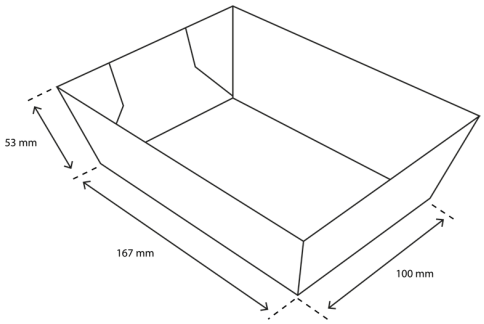

Afmetingen en gewicht

Lengte	167 mm
Breedte	100 mm
Hoogte	53 mm
Diameter	-
Inhoud	-
Gewicht per stuk	14,6 gram

Verpakking

Lengte	-
Breedte	-
Hoogte	430 mm
Brutto gewicht Doos	6240 gram
Dozen op pallet	36

Ook bedrukbaar

TakeAware
Dublinweg 4, 9744 VB, Groningen
www.takeaware.nl

Contact
info@takeaware.nl
+31 50 747 0003