# Frietbakjes A7 kraft

SKU: 9987045-A



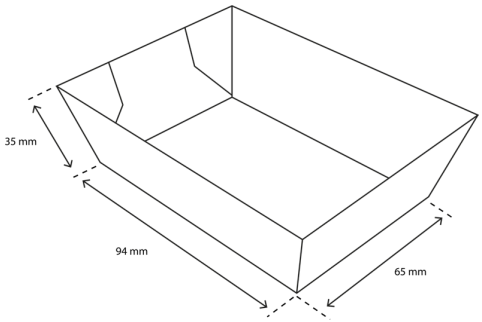


## Algemene Informatie

| | |
|---|---|
| **Producttype** | Friet- en snackbakjes |
| **EAN Code** | 8720053673984 |
| **HS Code** | 4819 |
| **Recyclebaar** | - |
| **DOCs** | - |
| **Stuks per doos** | 400 |
| **Maat** | A7 |
| **Kleur** | Kraft |
| **Materiaal** | Karton |
| **Papier dikte** | - |
| **Coating** | PE |

## Afmetingen en gewicht

| | |
|---|---|
| **Lengte** | 94 mm |
| **Breedte** | 65 mm |
| **Hoogte** | 35 mm |
| **Diameter** | - |
| **Inhoud** | - |
| **Gewicht per stuk** | 5,4 gram |

## Verpakking

| | |
|---|---|
| **Lengte** | - |
| **Breedte** | - |
| **Hoogte** | - |
| **Brutto gewicht Doos** | 5,8 gram |
| **Dozen op pallet** | 104 |

**Ook bedrukbaar**

**TakeAware**
Dublinweg 4, 9744 VB, Groningen
www.takeaware.nl

**Contact**
info@takeaware.nl
+31 50 747 0003